Kontrolni ventili serija PRAZ

MODEL	PRAZ 0632R	PRAZ 0632J	PRAZ 0632P
MEDIJ	Filtriran zrak 20 µ		
AKTIVIRANJE	Zunanja kontrola (direktno aktiviranje)		
VELIKOST PRIKLJUČKA	G 1/8		
NAZIVNI PRESEK	6.0 mm^2		
NAZIVNI PRETOK	Qn=334 Nl/min		
TIP VENTILA	3 priključki 2 položaja (3/2)		
DELOVNI TLAK	-1 / 10 bar		
PREIZKUSNI TLAK	15 bar		
TEMPERATURNO OBMOČJE	-20 / +70°C		
MATERIAL OHIŠJA	Aluminij		

SIMBOL

LASTNOSTI VENTILOV

1. Smer aktivacije je možno obrniti samo pri standardnem tipu. (pri tipu s širokim kotom aktivacije obračanje ni možno)

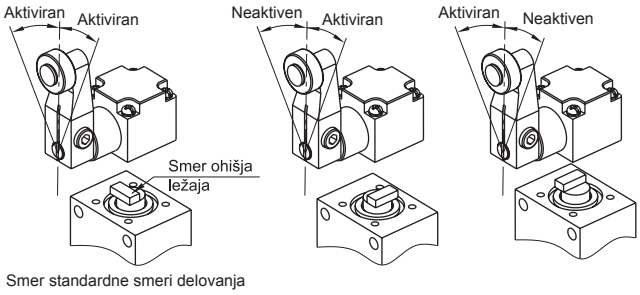

2. Nastavljivo kolesce je možno pritrditi na notranjo stran vzvoda.

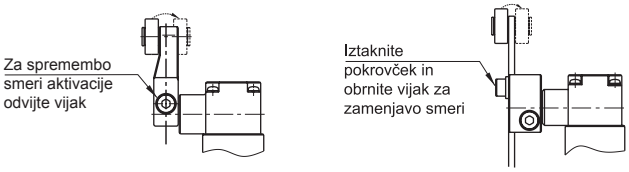

3. Pozicijo pritrditve vzvoda je možno spremeniti.

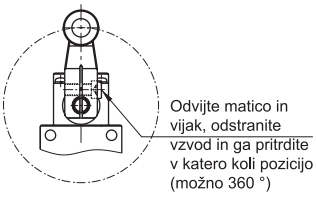

4. Smer pritrditve kolesca je možno spremeniti.

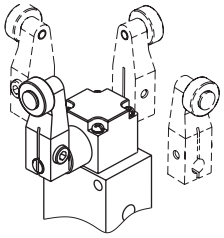

5. Dolžino kontaktne palice je možno spremeniti.

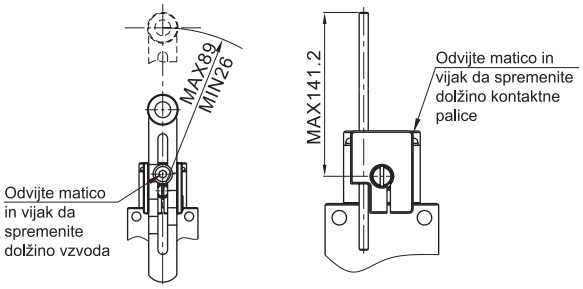

KODA ZA NAROČILO

PRAZ	06	32	R	L

MODEL	VELIKOST	TIP VENTILA	NADGRADNJA	KOT AKTIVACIJE
PRAZ	**06** - G 1/8	**32** - 3 priključki 2 položaja (3/2)	**R** - kolesce	**/** - standarden kot
			J - nastavljivo kolesce	**L** - širok kot aktivacije
			P - nastavljiva kontaktna palica	

DIMENZIJE

PRAZ 0632 R

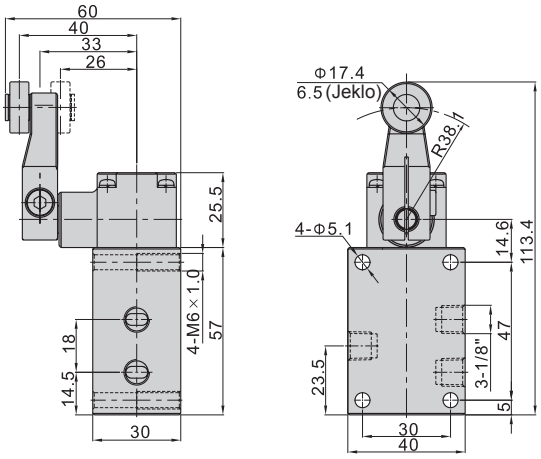

PRAZ 0632 J

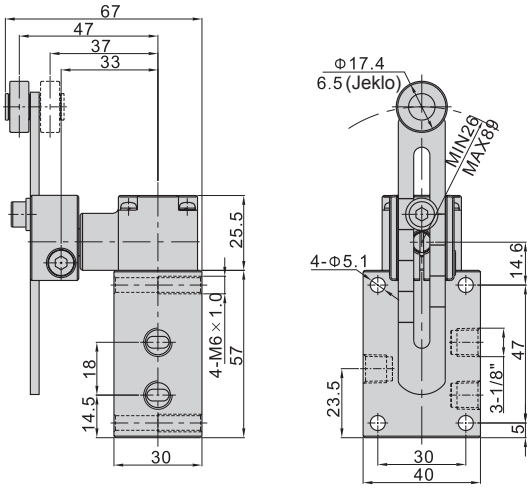

PRAZ 0632 P

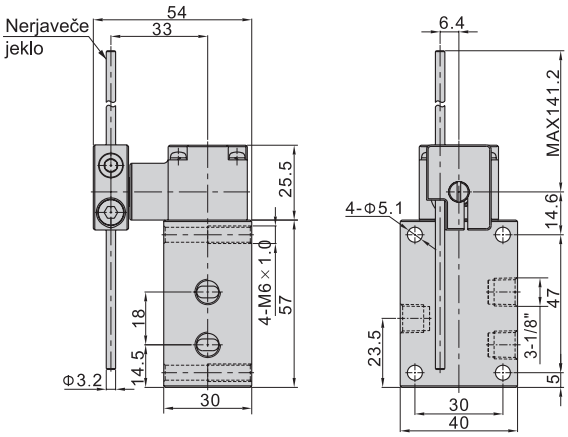

MERA / MODEL	F.O.F	P.T.	O.T.	T.T.
PRAZ 0632	20N	20°	30°	50°
PRAZ 0632-L	20N	25°	50°	75°

OPIS SIMBOLOV

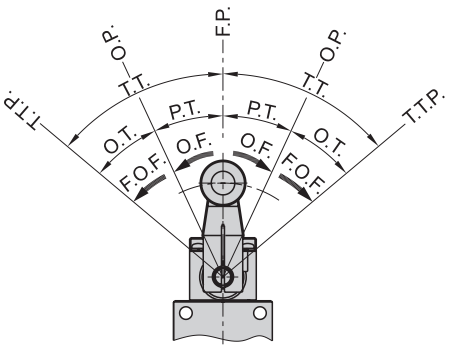

F.P. Nevtralna pozicija: točka, ko na ročico ventila ne deluje zunanja sila

O.P. Aktivna pozicija: točka, pri kateri ventil preklopi zaradi delovanja zunanje sile

T.T.P. Končna pozicija ventila: točka pri kateri je ročica ventila potisnjena v skrajno lego

O.F. Sila preklopa: ko se ročica premika iz smeri nevtralne pozicije do točke preklopa

F.O.F Končna preklopna sila: ko se ročica premika iz aktivne pozicije do končne pozicije

P.T. Kot prostega premika v nevtralnem položaju: kot do pozicije, pri kateri se ventil aktivira

O.T. Kot aktiviranega premika: Kot od aktivne pozicije do končne pozicije ročice

T.T. Celoten kot premikanja ročice : Kot od nevtralne pozicije do končne pozicije ventila